# Minisonic II - ISD

CONDUITE EN CHARGE

## Détection d'interface

FLUIDES MESURÉS
Liquides

CONDUITES JUSQU'À
1500 mm

MODÈLE
Standard

MODÈLE
Antidéflagrant

### PERFORMANT

- Détection d'interface - ISD
- Afficheur graphique - OLED
- Affichage écho de mesure, gain, index de qualité
- Répetabilité 0,1%
- Resolution : 0,1 ns
- Enregistreur interne multi paramètes

### COMPATIBLE

- Toutes les sondes ISD Ultraflux

### SIMPLE

- Installation et détection non intrusive
- Pas d'interruption de process
- Paramétrage intuitif

### APPLICATIONS TYPES

Hydrocarbures / Produits chimiques

- Détection de changement de produit
- Drainnage de cuve
- Détection du type de produit en transit dans la conduite

Ultraflux
Débitmètres à ultrasons
Une marque de FAURE HERMAN

# SPÉCIFICATIONS TECHNIQUES

| | Version Standard | Version Antidéflagrante |
|---|---|---|
| Technologie | Ultasons Temps de Transit | |
| Traitement de la mesure | Analogique ESC | |
| Usages | Mesure externe sur conduites d'hydrocarbures / produits chimiques | |
| Valeurs mesurées | Célérité du fluide en transit dans la conduite | |
| Sorties standards | 1x sortie analogique 4-20 mA<br>2x sorties contact | 2x sorties analogiques 4-20 mA<br>3x sorties contact |
| Entrées standard | - | 2x entrées analogiques 4-20 mA<br>2x entrées Pt 100 Ohms |
| Afficheur | Graphique OLED haute visibilité | |
| Aide au diagnostique | Multi paramètre<br>Index de qualité, Gain, visualisation de l'écho de mesure, Celerité, Temps de transit | |
| Configuration | Menus intuitifs, par clavier en face avant | |
| Enregistreur interne | Oui (Logger) / 2 Go de mémoire | |
| Filtres | Temps d'amortissement - Mémoire | |
| Langage | Français - Anglais - Allemand - Espagnol - Portugais - Thaï - Indonésien - Koréen (Autres sur demande) | |
| Communication | Modbus RTU via RS 485 or HART (as an option)<br>Modbus TCP via Ethernet RJ45<br>Port USB pour mise à jour et téléchargement des données du Logger | |
| Alimentation électrique | 110 – 220 Vac 50/60 Hz (consommation moyenne 6W - Pique 10W) | |
| Boîtier | Boîtier aluminium robuste et compact | Boîtier aluminium robuste et compact<br>Antidéflagrant |
| Dimensions | 216 x 268 x 90 mm incluant la plaque de montage | 233 x 140 x 141 mm (hors PE et support) |
| Masse | 3,6 kg incluant le support de montage | 6,5 kg |
| Protection | EN/IEC 60659 IP67 | |
| Conformité | EMC: EN/IEC 61326-1<br>Sécurité électrique: EN/IEC 61010-1 | |
| Limites de température | De -20°C à +60°C (Stockage : -35°C à +60 °C) | De -20°C à +60°C (Stockage : -35°C à +60°C) |
| Protection antidéflagrante | Non | EX II 2 GD<br>Ex db IIC T6 ou T5 Gb<br>T. Amb: -40°C à +50°C ou +60°C |

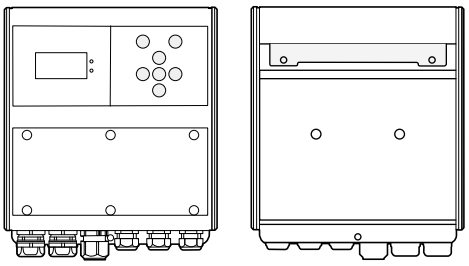

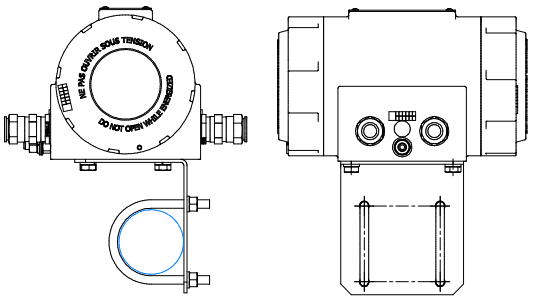


Ultraflux
Débitmètres à ultrasons
Une marque de FAURE HERMAN